SolarVenti®

SolarVenti Keller (SV....K)

Installationsanleitung

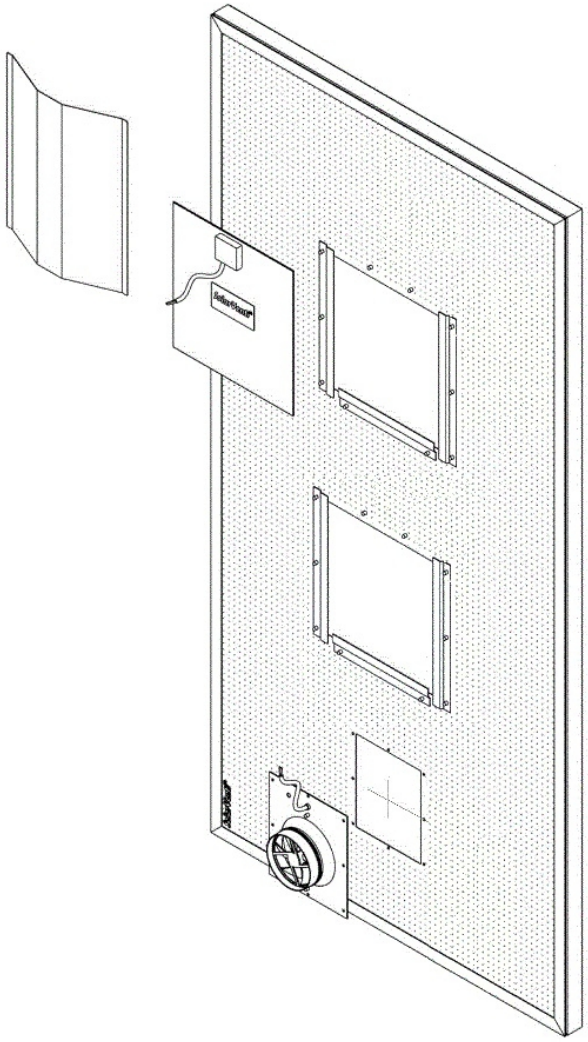

March 2017

I. Das SolarVenti Kellermodell *1*

*II. Electri**sche Anschlüsse*** *8*

*III. Techni**sche Daten**.* *9*

IV. ***Weiter Montage-Tipps*** *…. 10*

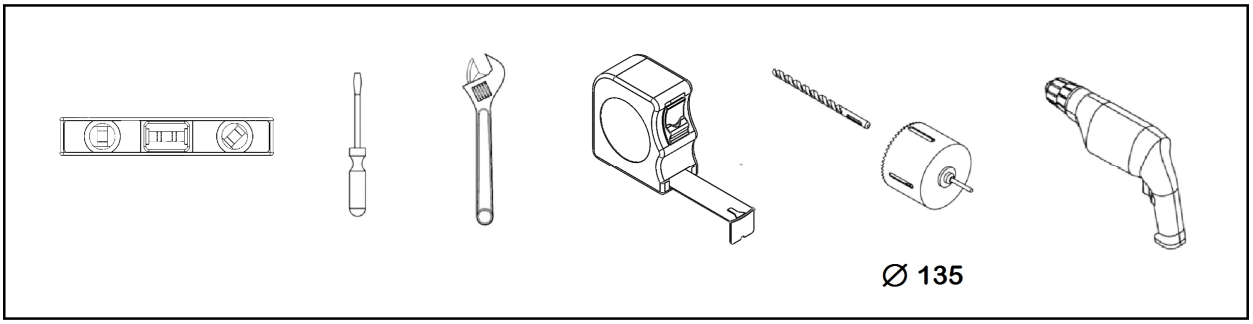

(*)

Allgemeine Informationen

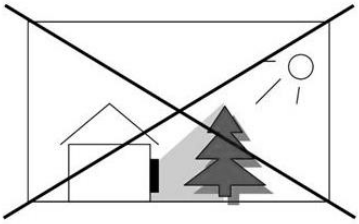
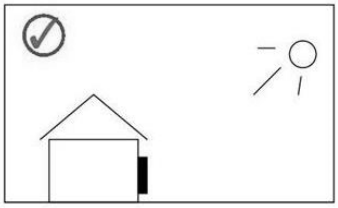
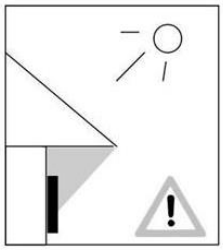

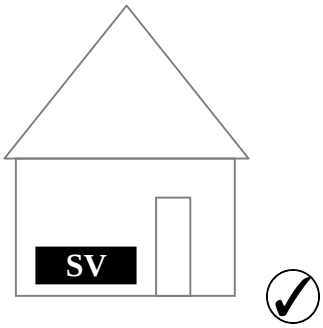

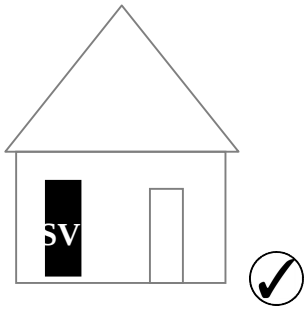

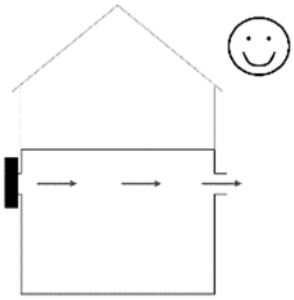

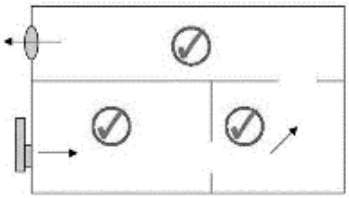
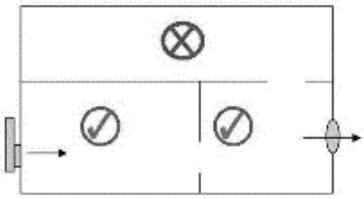
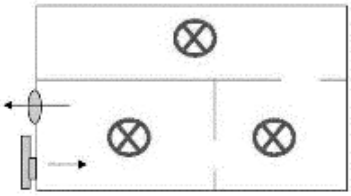

(*) Check reference on page 10

Weitere Erläuterungen siehe Seite 11
Reportez vous à la page 12
Comprobar referencias en el pagina 13
Další informace naleznete na straně 14
Se noter på side 15
Se merknader på side 16
Se anmärkningarna på sidan 17
Katso ohjeet sivulta 18

Maintenance & Cleaning Tips

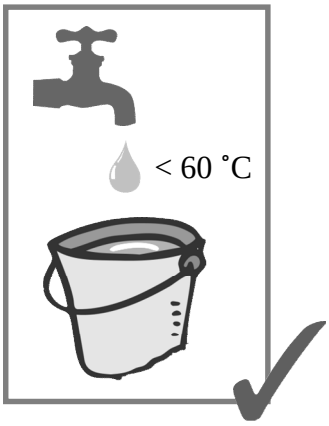

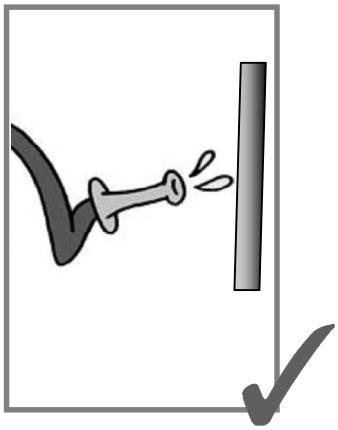

Further cleaning instructions: www.solarventi.com

I. Keller Modell

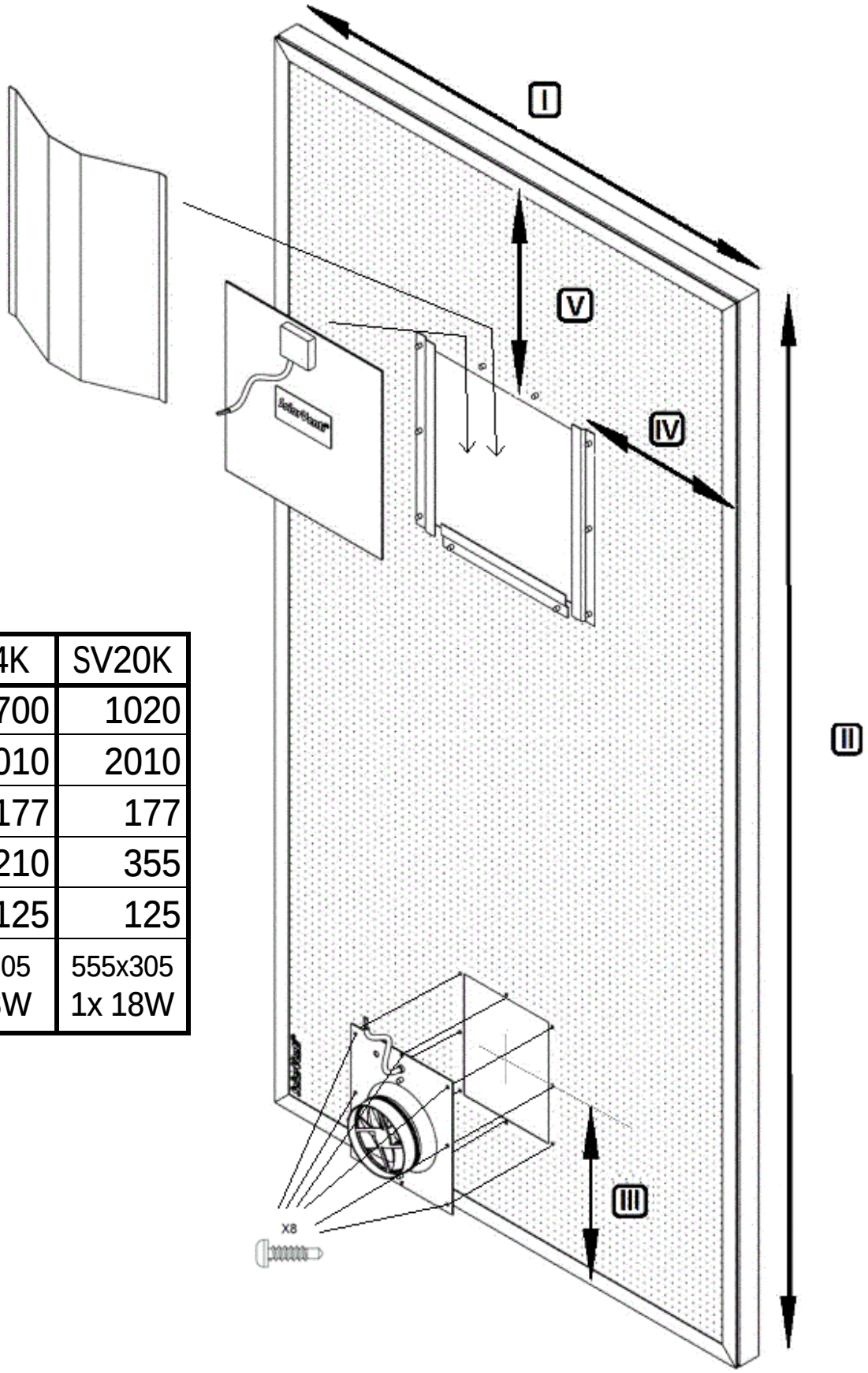

[mm]	SV14K	SV20K
I	700	1020
II	2010	2010
III	177	177
IV	210	355
V	125	125
PV-cell	555x305 1x 18W	555x305 1x 18W

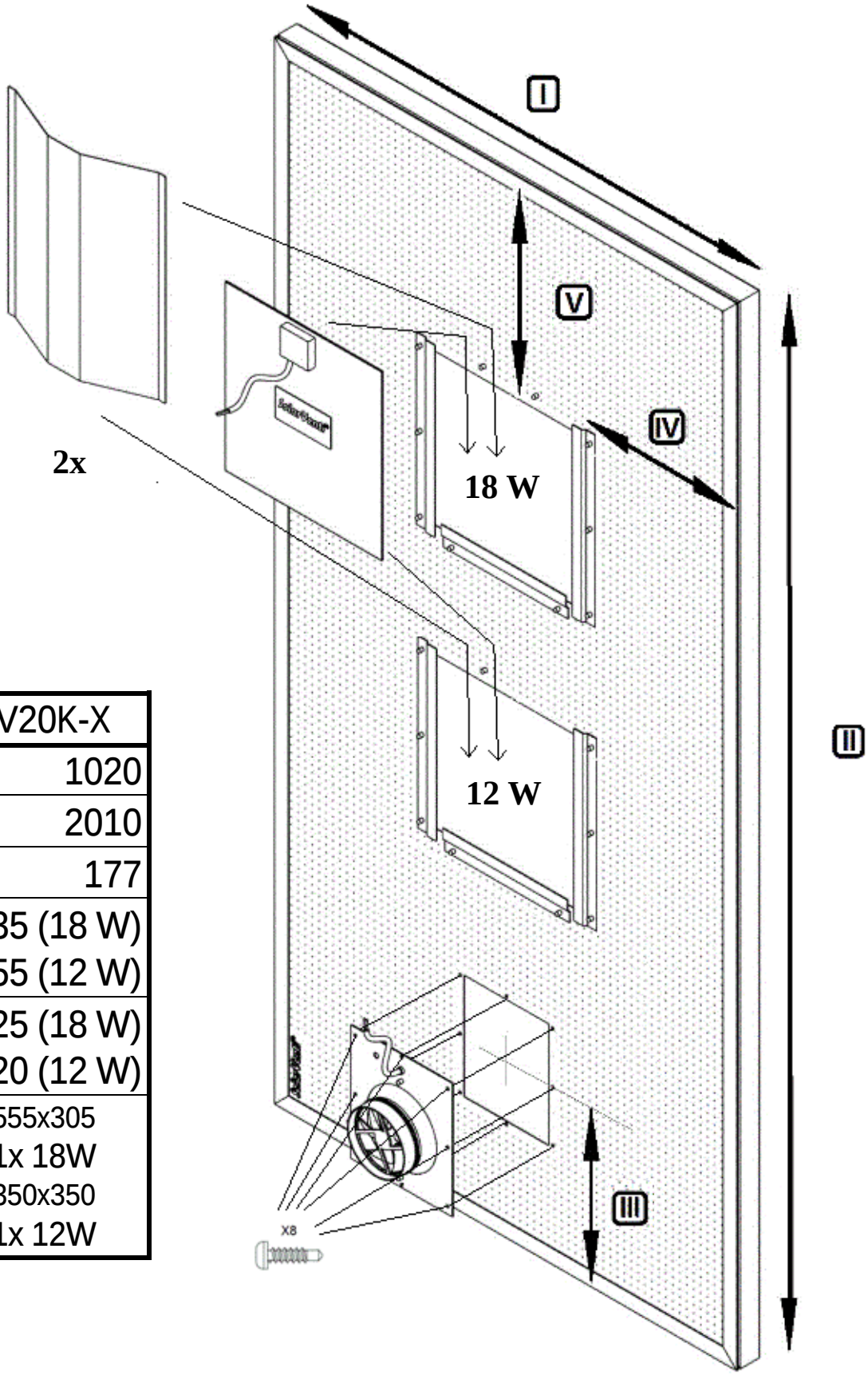

[mm]	SV20K-X
I	1020
II	2010
III	177
IV	335 (18 W) 355 (12 W)
V	125 (18 W) 820 (12 W)
PV-cell	555x305 1x 18W 350x350 1x 12W

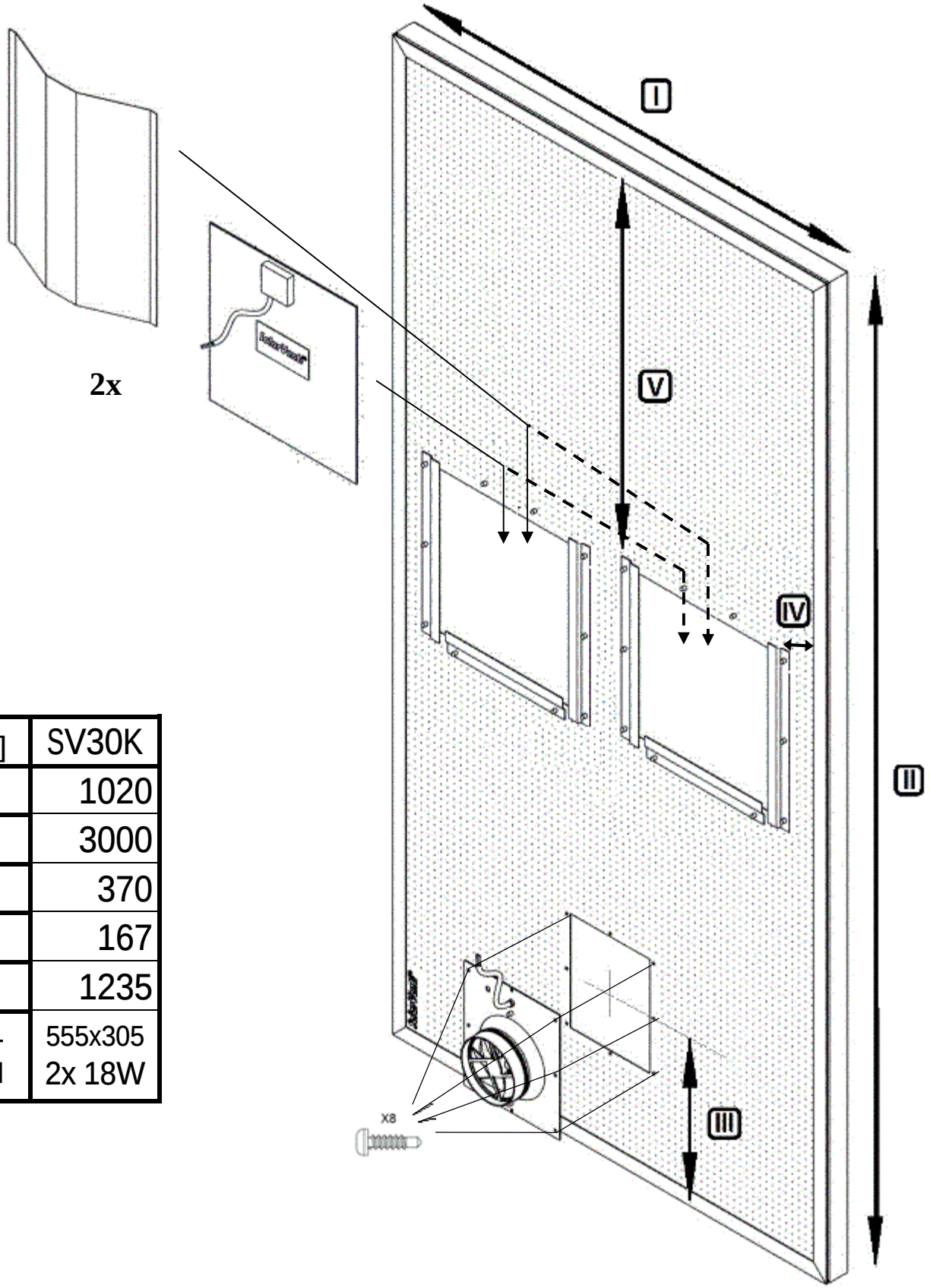

[mm]	SV30K
I	1020
II	3000
III	370
IV	167
V	1235
PV-cell	555x305 2x 18W

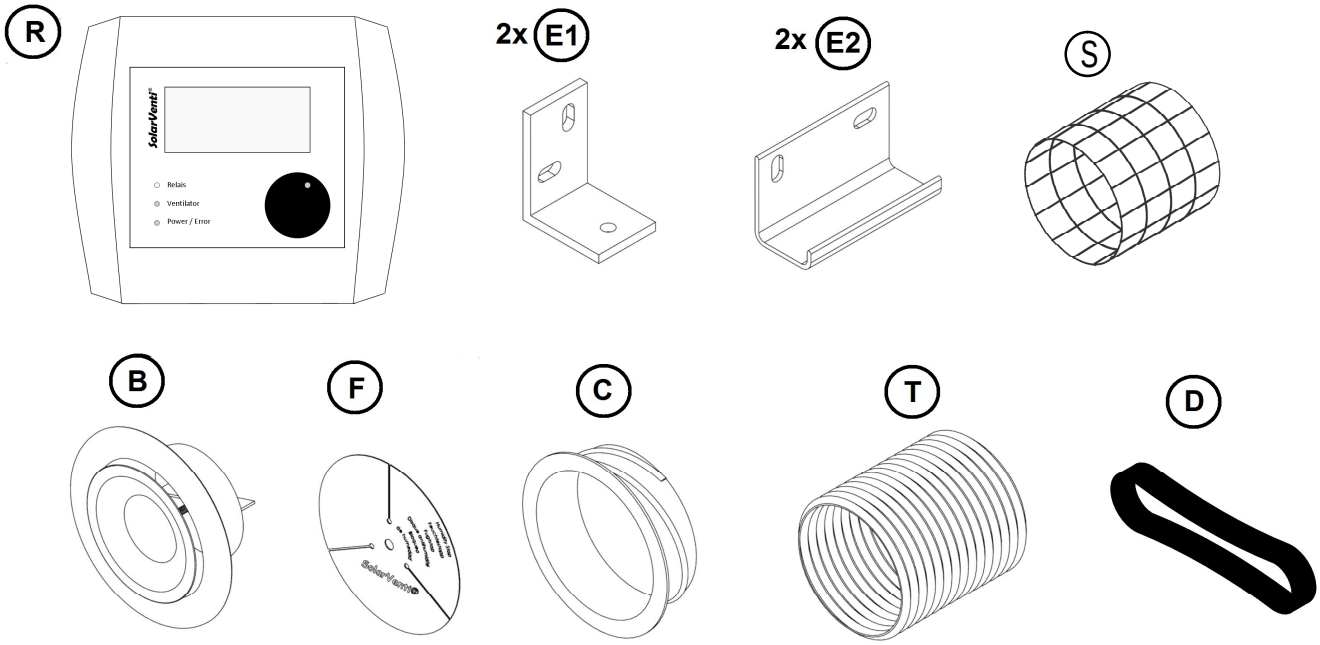
R
SolarVenti
Relais
Ventilator
Power / Error
2x E1
2x E2
S
B
F
C
T
D

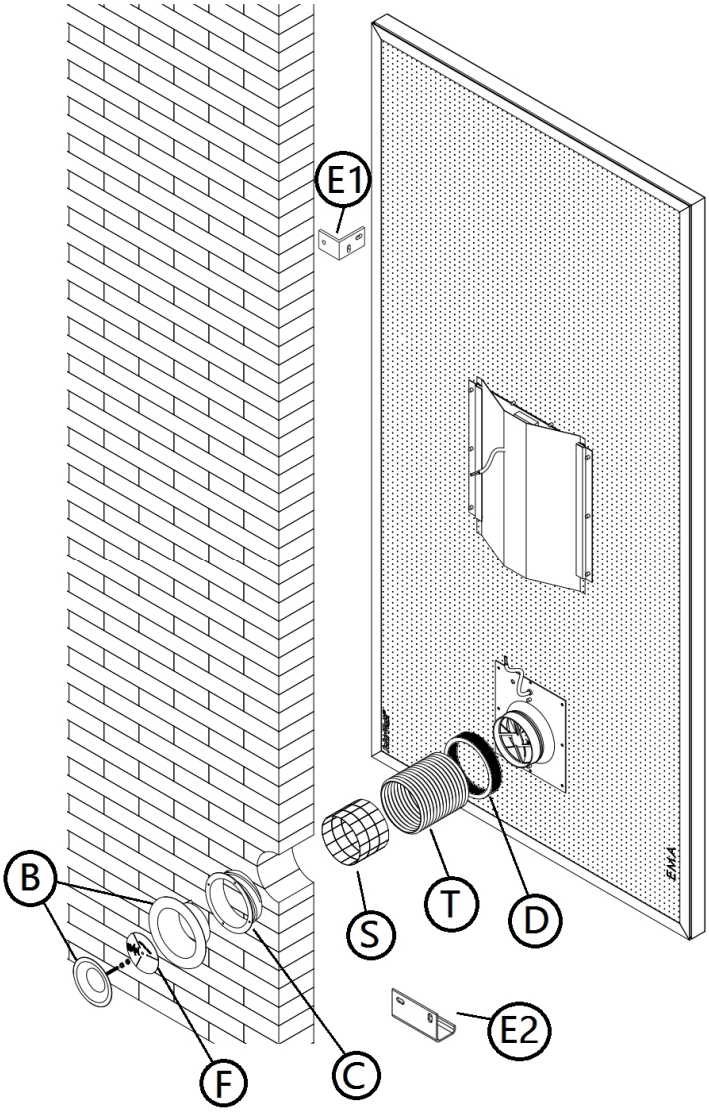
E1
B
S
T
D
E2
F
C

1

[mm]	SV14K	SV20K	SV30K
I	177	177	370
II	600	900	900
III	1750	1750	2750
IV	716	1016	1036

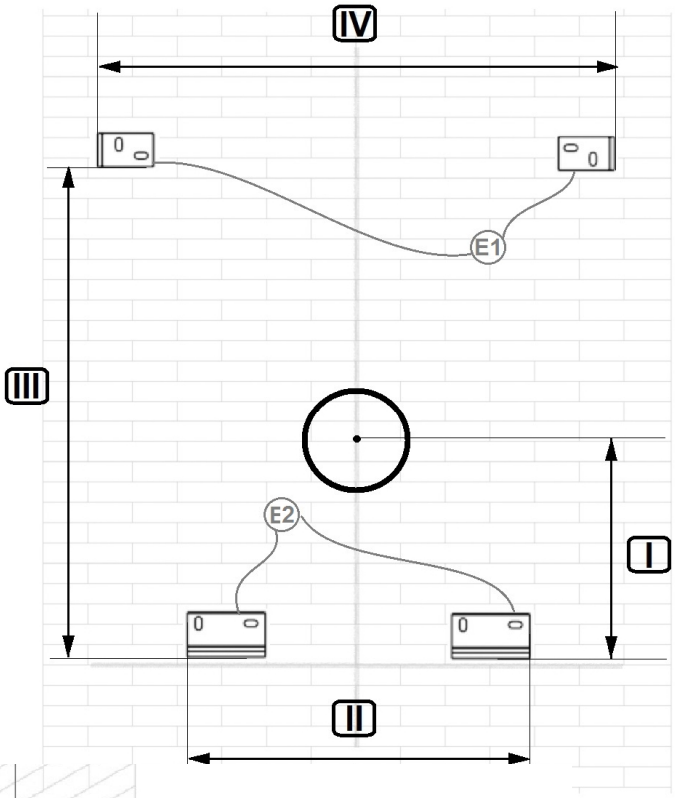

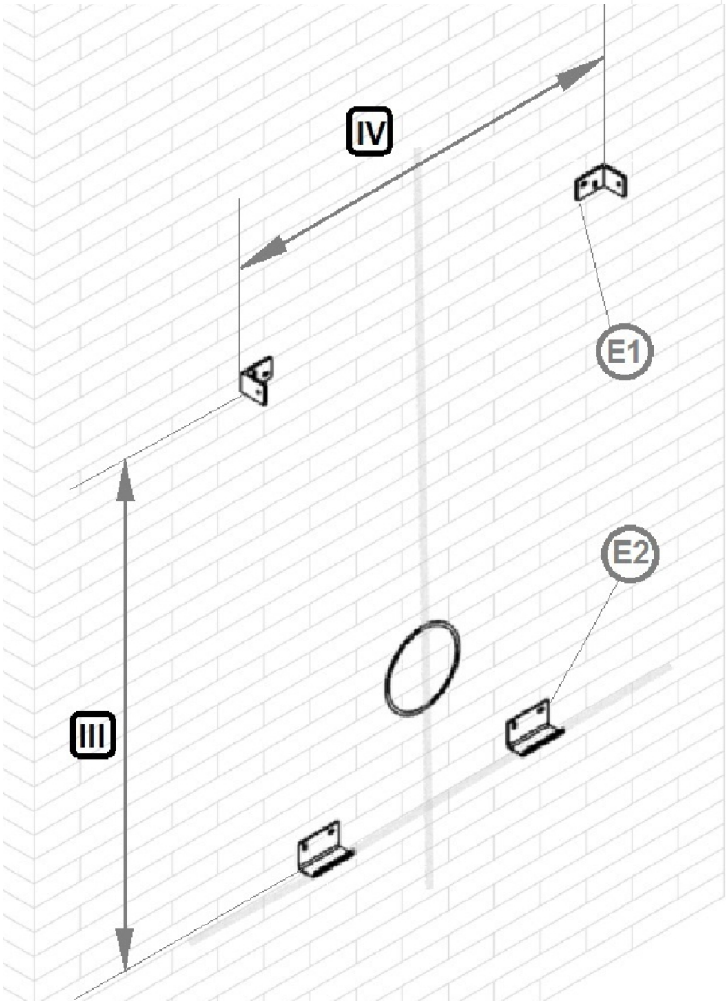

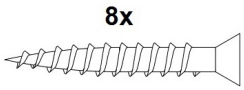

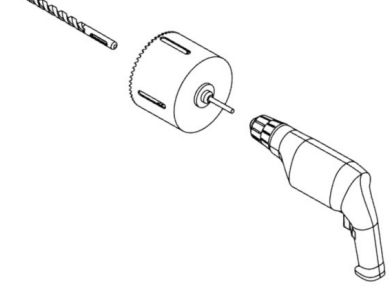

2

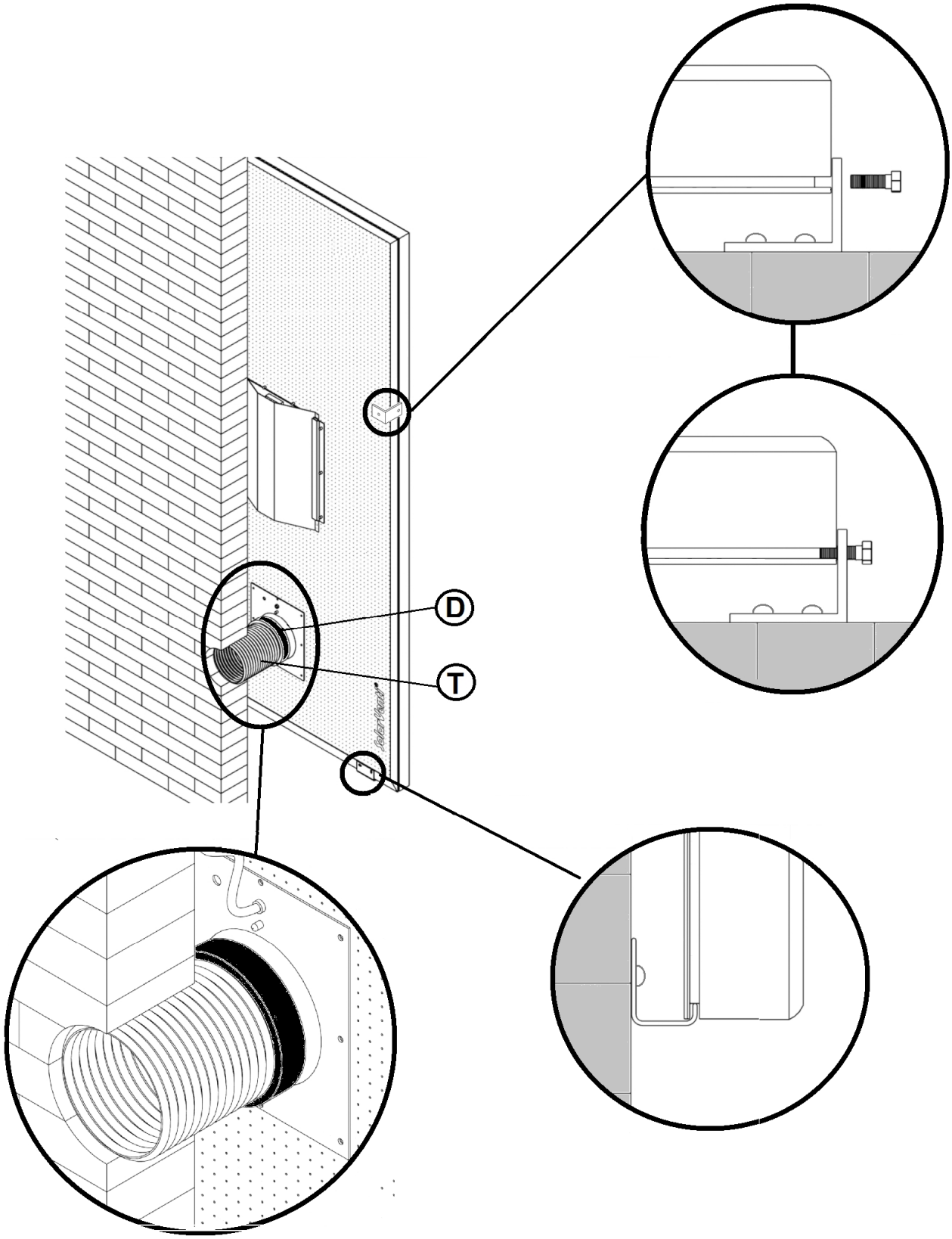

3

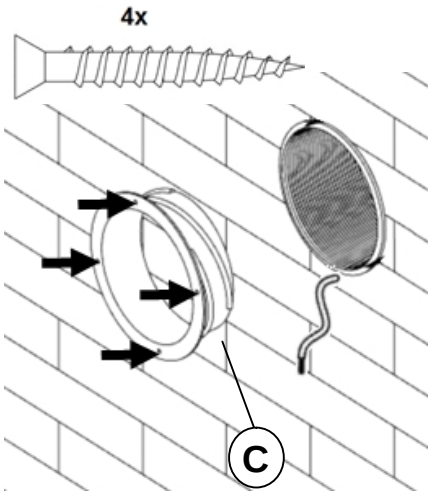

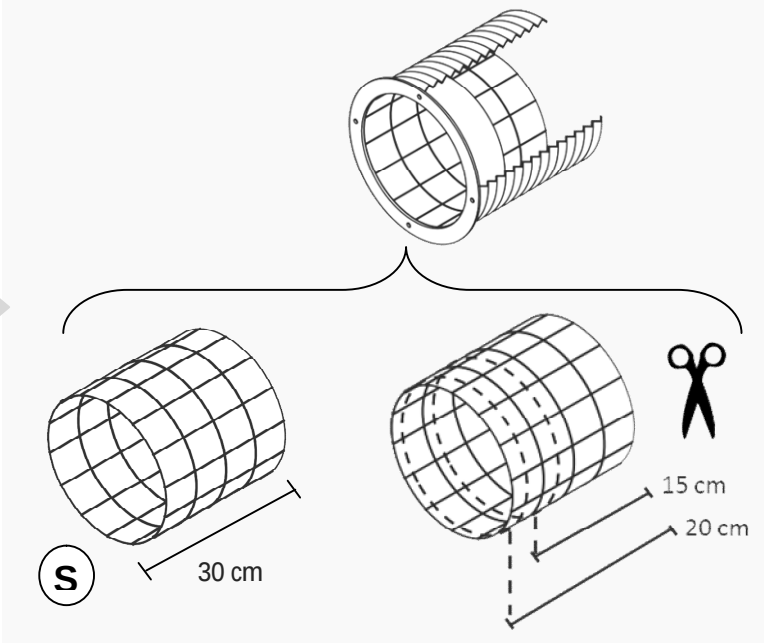

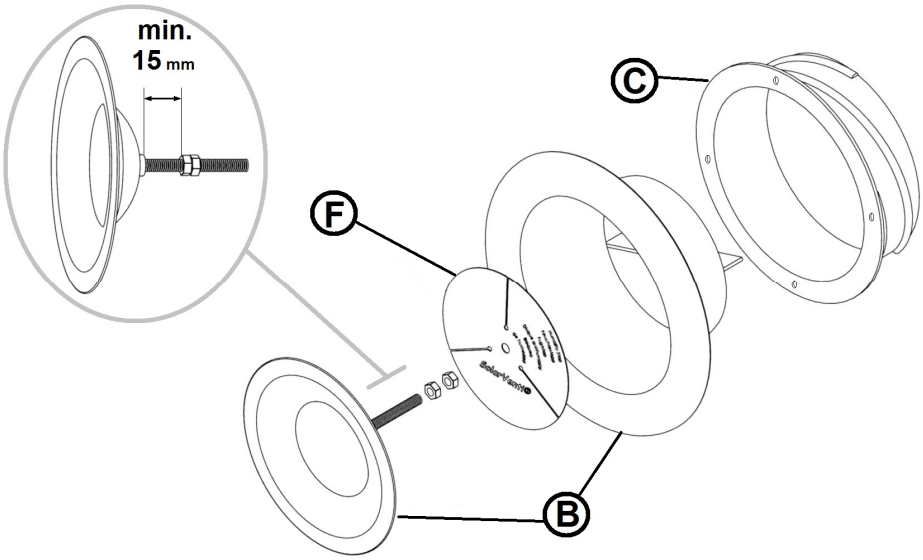

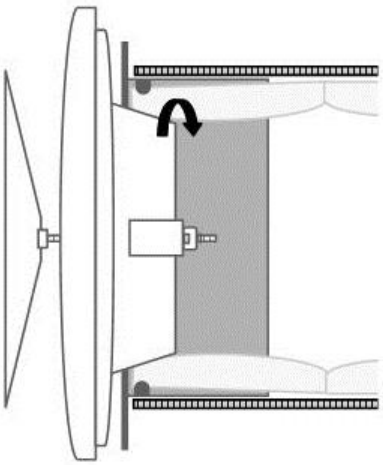

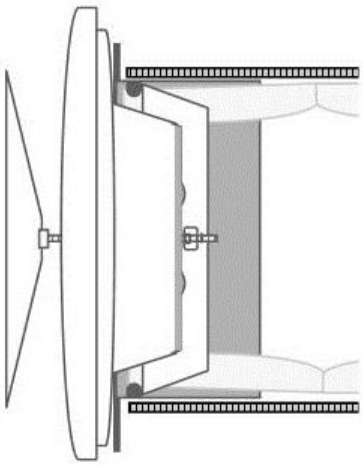

(*)

II. Electrische Anschlüsse

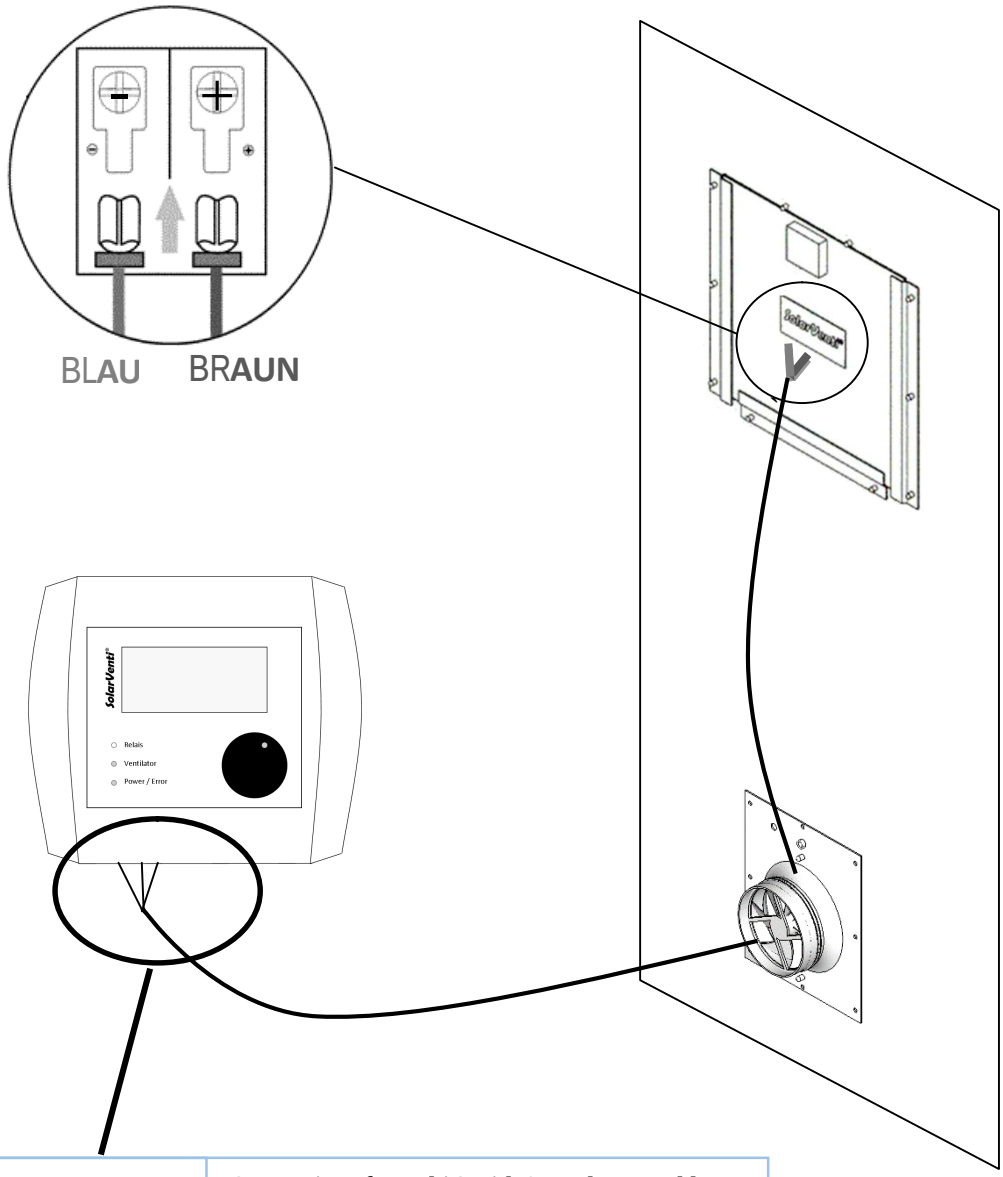

9-conductor cable

Thickness

3x → 0,75 mm² è *SV

2x → 0,50 mm² 0,25 mm² è *TF1

4x → è Kombi2

Connection of Kombi 2 with 9-conductor cable:

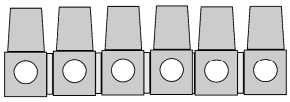

Sensor:	+	A1	B1	A2	B1	-
Kombi 1						
Kombi 2						

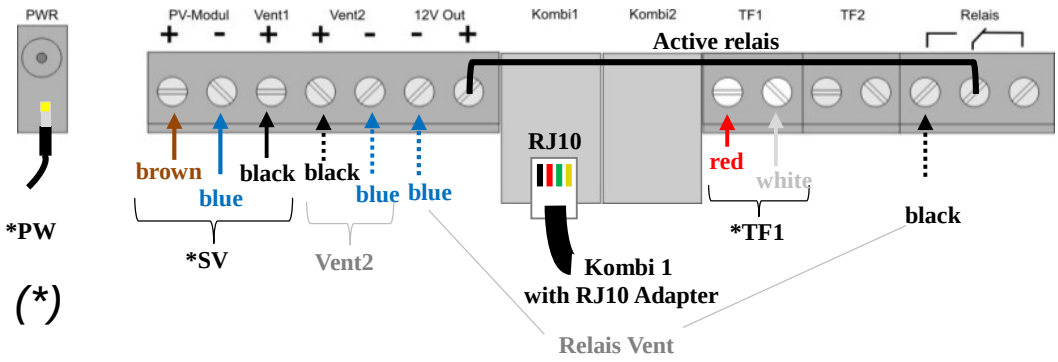

+

SolarVenti
Ventilation Kit

III. Technische Daten

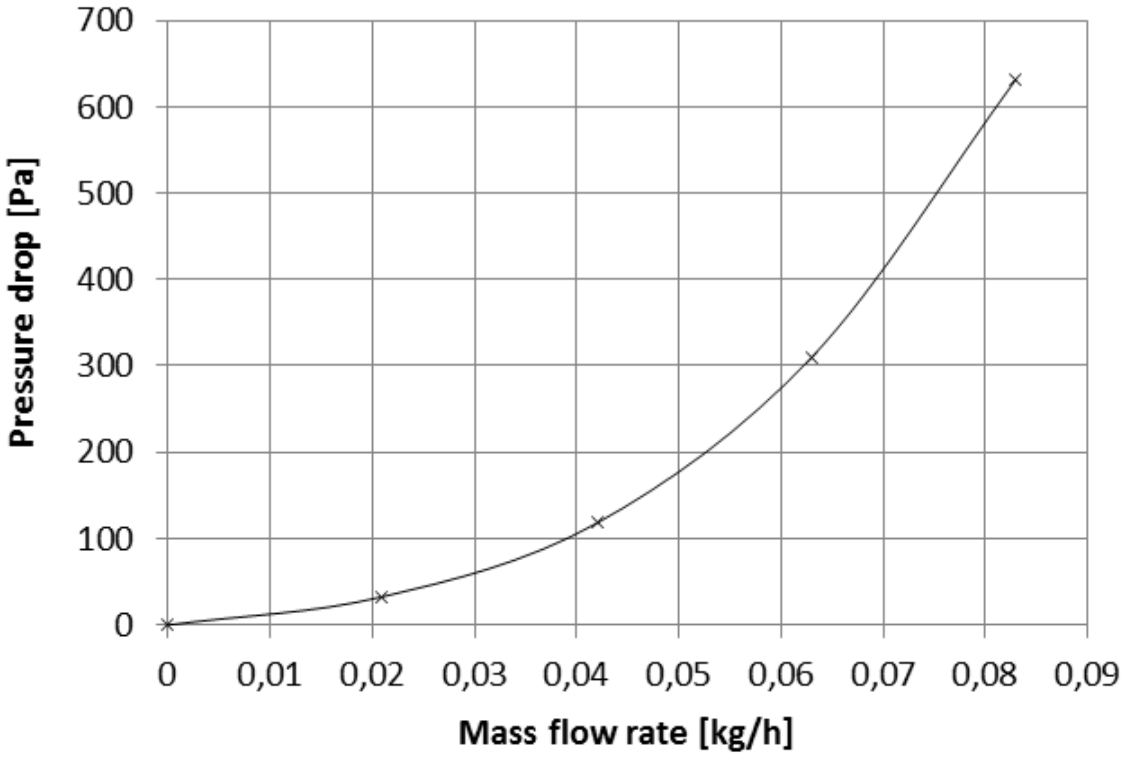

(*)

DE

Installationsanleitung für SolarVenti Keller Modell

Weitere Montage-Tipps

ALLGEMEINES

Alle hier angegebenen Maße sind passend zu den SolarVenti K Modellen. Die Maße passen somit NICHT zu den SolarVenti Standard Modellen (SV14, SV20, SV30).

Die Montage: Der Kollektor kann entweder senkrecht oder waagerecht angebracht werden. Bei senkrechter Montage kann der Kollektor nach Wunsch entweder mit dem Lufteinlass nach unten oder oben angebracht werden, und bei waagerechter Montage nach rechts oder links.

Lufteinlass in dem trockensten Raum: Der Lufteinlass muss möglichst immer in dem trockensten Raum platziert werden und das Absaugset immer im feuchtesten Raum. So vermeiden Sie, dass die feuchte Luft sich im gesamten Keller verbreitet.

WERKZEUG

Zur Kellerwand: Welche Werkzeuge für die Bohrung durch eine Kellerwand benötigt werden, hängt von der Beschaffenheit der Wand ab. Die Bohrung in einem Keller kann sich als schwierig erweisen. Beispielsweise kann sich lose Isolierung in der Hohlwand befinden, die vor der Bohrung speziell gesichert werden muss.
Sind Sie unsicher bezüglich der Bohrung oder Installation eines SolarVentis, ist die Installation durch einen SolarVenti Fachbetrieb durchzuführen.

Der Wanddurchbruch: Stellen Sie sicher, dass Sie nicht in Kabel u.ä. bohren.
Die Mitte des Lufteinlasses muss mindestens 100 mm unter der Kellerdecke sein.
Der optimale Durchmesser des Loches im Innenraum beträgt Ø133 mm und an der Außenwand Ø140 mm. Haben Sie nur einen Bohraufsatz, können Sie stattdessen Ø135 mm sowohl für den Innen- und Außenbereich benutzen.

Schrauben: Wir liefern keine Schrauben für die Wand mit.

S. 7

Kabelführung: Das Kabel des Warmluftkollektors kann entweder durch die Wanddurchführung der Zuluft geführt werden – wie in der Zeichnung veranschaulicht – oder Sie können ein separates Loch Ø 6-8 mm dafür bohren, dass je nach Wunsch platziert werden kann.

S. 8

BLACK = Schwarz - - Blue = Blau - - Brown = Braun - - Red = Rot - - White = Weiß

S. 9

Der Druckverlust in einem SolarVenti Standard Kollektor verhält sich proportional zur Luftströmung pr. m² Warmluftkollektor. Der hier dargestellte Druckverlust beinhaltet nur den Druckverlust des Kollektors und ist nicht gleichbedeutend mit dem Druckverlust der gesamten Installation (inkl. Rohrführung, Zuluftventil usw.).

Um vor möglichem Blitzeinschlag gesichert zu sein, muss die Installation in Übereinstimmung mit dem Europäischen Norm EN 62305 durchgeführt werden.

SolarVenti® provides a healthy indoor climate in your home

- ✓ Avoid humidity
- ✓ Avoid stale smell
- ✓ Avoid mould and fungus

Tested by

We are regularly tested by different national and international institutes in order to remain the best on the market.

Your local dealer / installer:

Produced in Denmark
SolarVenti A/S
Fabriksvej 8
DK - 8881 Thorsø

Tlf. +45 8696 6700
www.solarventi.dk / www.solarventi.com